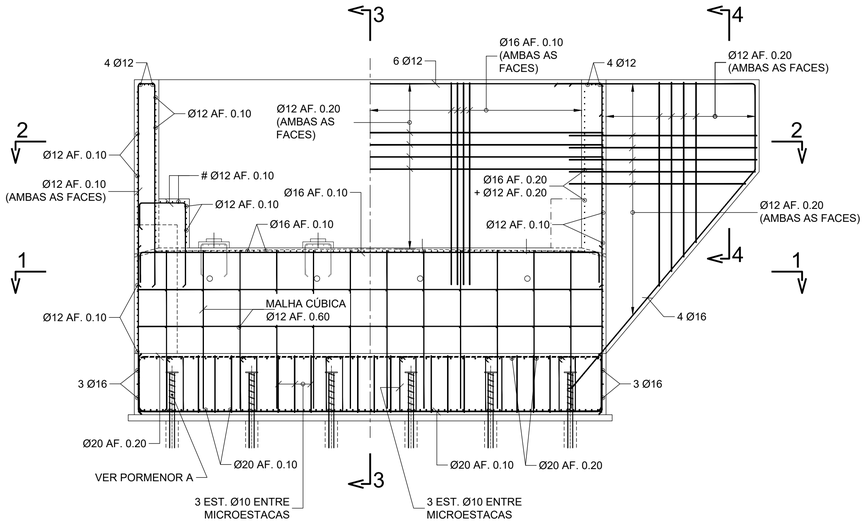

ALÇADO DE FRENTE

Esc. 1:50 (A1) / Esc. 1:100 (A3)

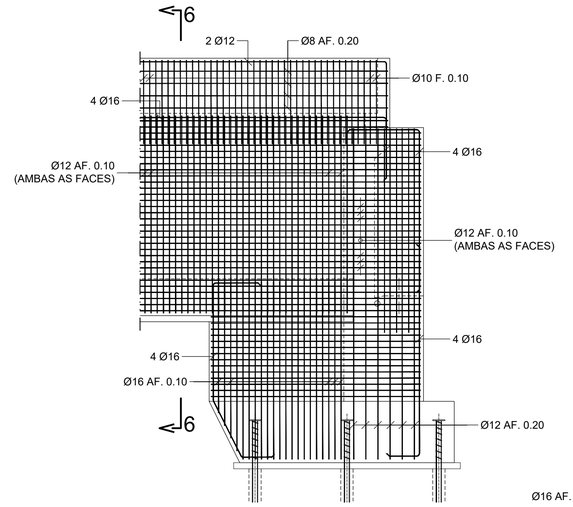

ALÇADO LATERAL ESQUERDO

Esc. 1:50 (A1) / Esc. 1:100 (A3)

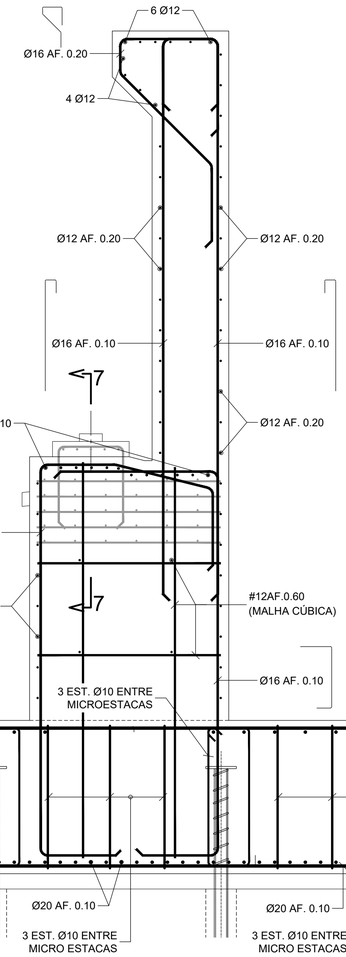

CORTE 3-3

Esc. 1:20 (A1) / Esc. 1:40 (A3)

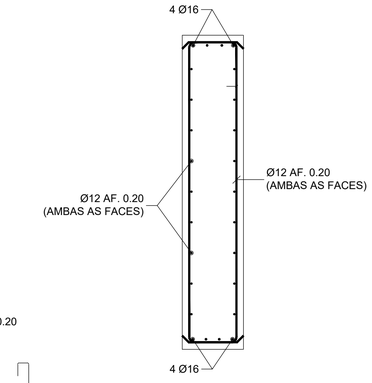

CORTE 4-4

Esc. 1:20 (A1) / Esc. 1:50 (A3)

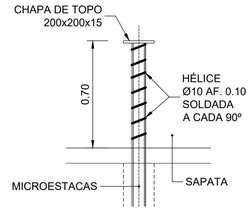

PORMENOR A

ENCABEÇAMENTO DA MICROESTACA

Esc. 1:20 (A1) / Esc. 1:40 (A3)

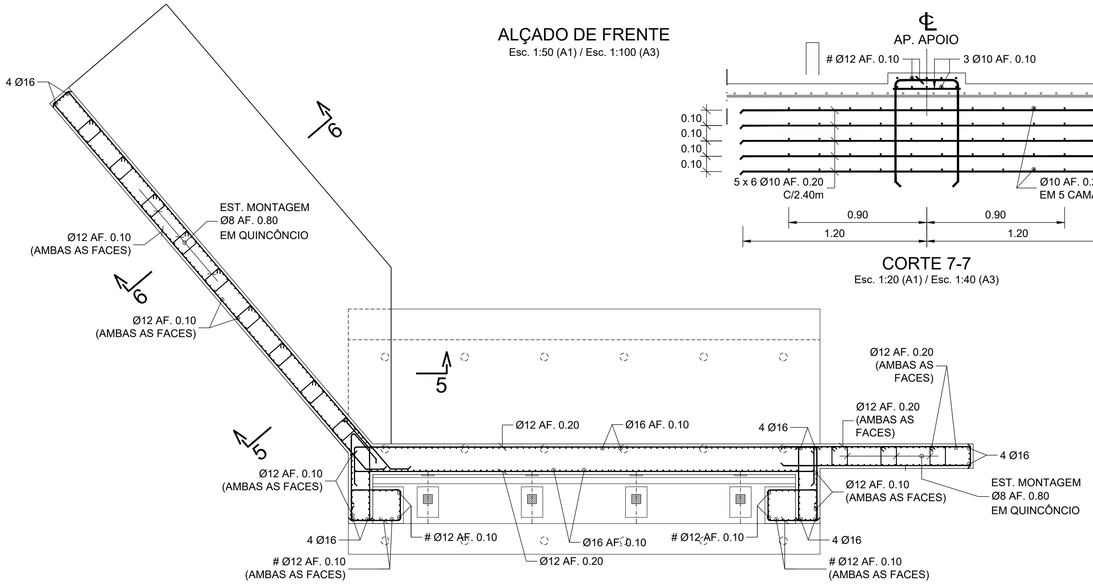

CORTE 2-2

Esc. 1:50 (A1) / Esc. 1:100 (A3)

CORTE 7-7

Esc. 1:20 (A1) / Esc. 1:40 (A3)

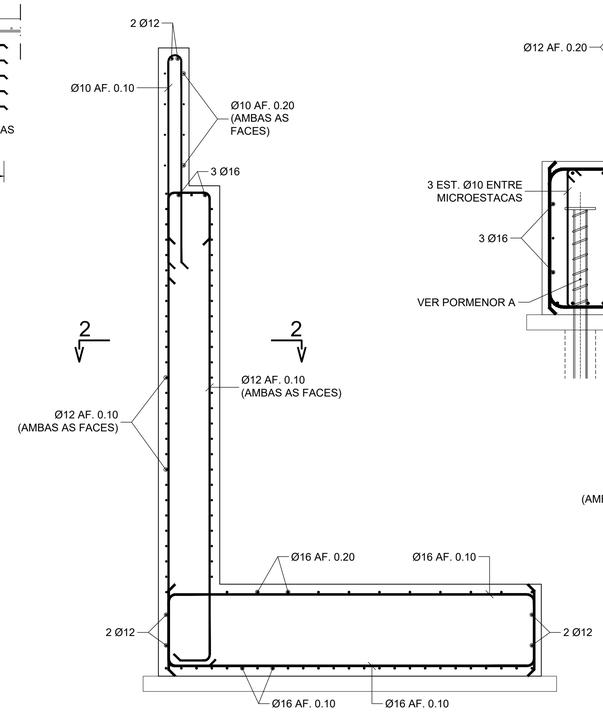

CORTE 6-6

Esc. 1:20 (A1) / Esc. 1:50 (A3)

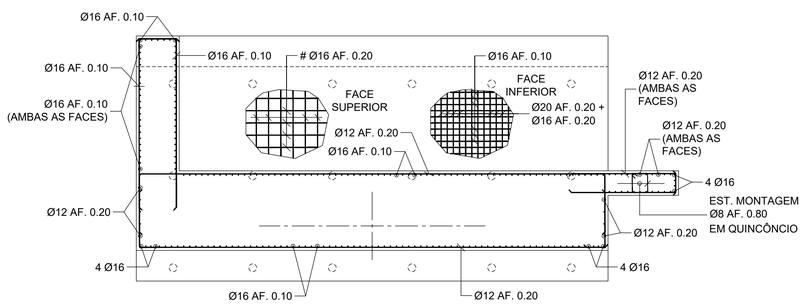

CORTE 1-1

Esc. 1:50 (A1) / Esc. 1:100 (A3)

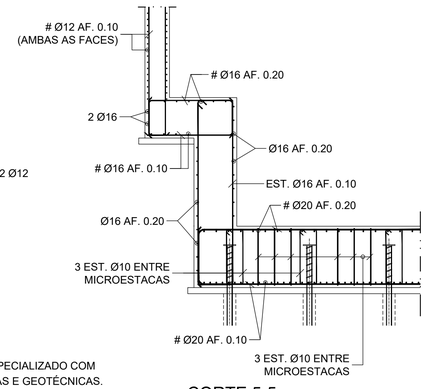

CORTE 5-5

Esc. 1:50 (A1) / Esc. 1:100 (A3)

MATERIAIS:

BETÕES:

- SAPATAS	C30/37 - XS1 / XC2
- ENCONTROS E MUROS EM ELEVAÇÃO	C40/50 - XS1 / XC4

AÇOS:

- ARMADURA PASSIVA	AÇO A500 NRSD

RECOBRIMENTO DE ARMADURAS:

- SAPATAS	4.5 cm
- ENCONTROS E MUROS EM ELEVAÇÃO	4.5 cm

NOTAS:

- COMPRIMENTO DE AMARRAÇÃO DAS ARMADURAS:
  - C25/30 OU SUPERIOR: La MÍN. = 50Ø
- COMPRIMENTO DE SOBREPOSIÇÃO DAS ARMADURAS:
  - C25/30 OU SUPERIOR: Ls MÍN. = 80Ø

NOTAS PARA AS MICROESTACAS

1. TODOS OS TRABALHOS DE ESCAVAÇÃO, ATERRO E FURAÇÃO DEVERÃO SER ACOMPANHADOS POR TÉCNICO ESPECIALIZADO COM FORMAÇÃO E EXPERIÊNCIA EM GEOLOGIA E/OU GEOTÉCNICA PARA CONFIRMAÇÃO DAS CONDIÇÕES GEOLÓGICAS E GEOTÉCNICAS. CASO ALGUM DOS PRESSUPOSTOS NÃO SE VERIFIQUE, DEVERÁ PROCEDER-SE À REANÁLISE DE ACORDO COM AS NOVAS CONDIÇÕES E, SE NECESSÁRIO, PROCEDER-SE AO AJUSTE DA SOLUÇÃO;
3. TENDO EM CONTA A METODOLOGIA DE CÁLCULO DAS MICROESTACAS, O SEU COMPRIMENTO TOTAL E RESPETIVO COMPRIMENTO DE SELAGEM, DEVERÃO SER ENCARADOS COMO INDICATIVOS. DEVERÁ PROCEDER-SE À CONFIRMAÇÃO DAS REFERIDAS GRANDEZAS AO LONGO DOS TRABALHOS DE FURAÇÃO DE ACORDO COM A NATUREZA DOS TERRENOS INTERCETADOS. OS COMPRIMENTOS EXECUTADOS DEVERÃO SER COMPATÍVEIS COM A LOCALIZAÇÃO DOS BOLBOS DE SELAGEM EM TERRENOS COMPETENTES E GEOLOGICAMENTE ESTÁVEIS, ABAIXO DA COTA DE LEITO DA RIBEIRA;
4. DEVERÁ SER PREVISTO PELO EMPREITEIRO UM SISTEMA DE DRENAGEM PROVISÓRIO E DE BOMBAGEM.
5. A ESCAVAÇÃO DEVERÁ SER ADAPTADA EM FUNÇÃO DA MODELAÇÃO DO TERRENO EXISTENTE.

Rev.	Data	Descrição	Proj.	Des.	Verif.	Aprov.

EDA RENOVÁVEIS GRUPO EDA

coba Portugal

Proj.	EJ
Des.	JPA
Verif.	EJ
Aprov.	PCS

ESTUDO PRÉVIO E ELABORAÇÃO DO PROJETO DE EXECUÇÃO DO ACESSO SUL À PLATAFORMA DOS POÇOS CL8,CL9 E CL10

FASE 3 - PROJETO DE EXECUÇÃO

Escala: 1:20 (A1) 1:50 (A1) 1:40 (A3) 1:100 (A3)

Formato: A1

Titulo: PROJETO DE EXECUÇÃO
PONTE SOBRE A RIBEIRA DAS ROÇAS

ENCONTRO E1. ARMADURAS

Data: JUL. 2024

Desenho nº: 40713-PE-PON-DE-301